contacto@gruposgmv.com
55-5738-7966

GRUPO SGMV

ESTANTERÍA

TIPO PANEL

SISTEMAS INTELIGENTES DE ALMACENAMIENTO

www.gruposgmv.mx
www.racksem.mx
www.papeleriagruposgmv.mx
55-8478-9709

ANTECEDENTES

Sistemas Inteligentes de Almacenamiento y Equipo

Proyecto: Estantería tipo Panel
Lugar: La Riviera Maya, Quintana Roo.
Fecha: 26,octubre,2023.

INICIO:

El cliente nos contactó por medio de nuestra página web: www.gruposgmv.mx

PROBLEMA:

Con el propósito de prevenir daños en sus productos y asegurar una organización adecuada en su bodega, el cliente solicitó una opción de almacenamiento la cual le permita ampliar el espacio disponible.

DIAGNÓSTICO:

Con el fin de recopilar los requerimientos y necesidades del cliente de manera minuciosa, visitamos la bodega para poder recomendar el sistema de almacenamiento que se adaptaba a sus necesidades. Una vez recopilada toda la información necesaria, procedimos a trabajar en el desarrollo del proyecto en el área correspondiente.

SOLUCIÓN:

Objetivo: Mejorar la organización y el espacio de almacenamiento del cliente en su bodega.

- Grupo SGMV propone implementar estanterías tipo Panel de excelente calidad, altamente resistentes y duraderas.
- Con esta solución, se incrementará la capacidad de almacenamiento sin afectar la calidad de los productos, lo que también reducirá el tiempo empleado para buscarlos, facilitando la gestión y control del inventario.

Grupo SGMV

ingenieria@gruposgmv.com
contacto@gruposgmv.com
55-5738-7966
55-5733-2102
55-8478-9709
www.gruposgmv.mx
www.papeleriagruposgmv.mx
www.racksem.mx
GRUPO SGMV
Grupo SGMV
@grupo_sgmv

PROYECTO

Sistemas Inteligentes de Almacenamiento y Equipo

La "Estantería" es una solución efectiva para optimizar espacio y mantener la organización en almacenes y tiendas.

Grupo SGMV

La versatilidad y eficacia del sistema de almacenamiento "Estantería" lo convierten en una opción comercial para grandes almacenes y centros comerciales.

Gracias a su estructura metálica, es posible almacenar productos en distintos niveles y ajustar la altura y ancho para adaptarse a las necesidades de almacenamiento de cada producto.

Existen diversas opciones de estanterías como: tipo esqueleto, Panel, Biblioteca, Space plus, Estantería sin tornillos, Estantería con rejillas y estantería personalizada, que se ajusta a las características de los productos que se desean almacenar.

BENEFICIOS:

El sistema de Estantería es una solución eficiente y versátil para la gestión y almacenamiento de productos en distintos entornos, desde comercial hasta industria, brinda diversos beneficios como durabilidad, adaptabilidad, mayor capacidad de carga, protección de productos y organización. Su diseño permite almacenar una gran variedad de productos y ajustarse a las necesidades de cada cliente. Facilita la localización de los productos y el acceso en todo momento.

CONCLUSIÓN:

Para mejorar la eficiencia de un inventario, se recomienda la implementación de estanterías. Además de ser altamente adaptables, eficientes y seguras, brindan ventajas como: ahorro de espacio, fácil acceso a los productos, aumento de la seguridad, mejora de la productividad y mejora de la imagen de la empresa. En general, podemos afirmar que la estantería es una excelente alternativa para optimizar la gestión del inventario.

Para nosotros lo más importante son nuestros clientes, nos esforzamos día a día para ofrecer un servicio de calidad, brindando soluciones personalizadas de acuerdo a las necesidades de cada proyecto.

ingenieria@gruposgmv.com
contacto@gruposgmv.com
55-5738-7966
55-5733-2102
55-8478-9709
www.gruposgmv.mx
www.papeleriagruposgmv.mx
www.racksem.mx
GRUPO SGMV
Grupo SGMV
@grupo_sgmv

Vista Alzado

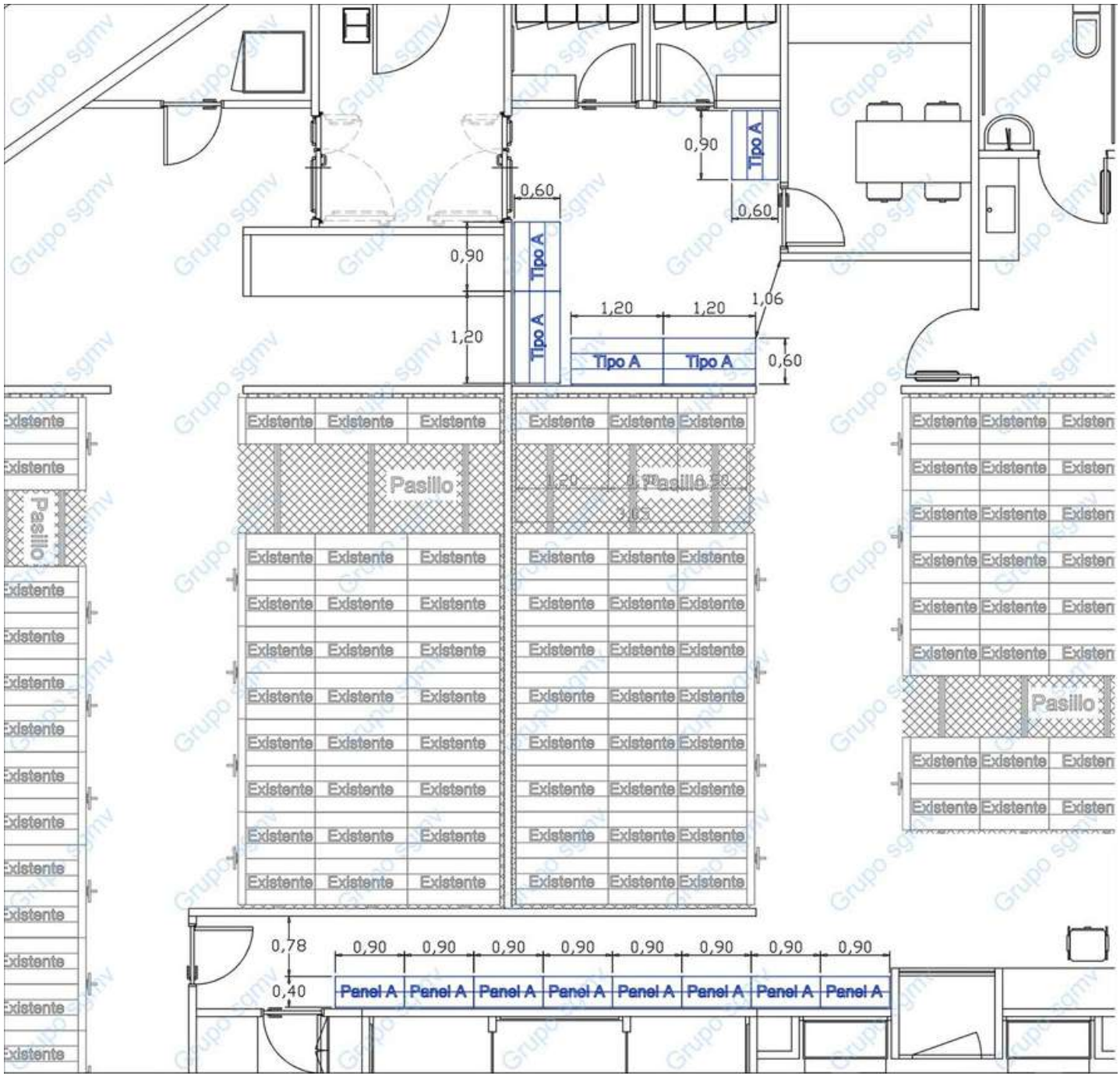

ingenieria@gruposgmv.com
contacto@gruposgmv.com
55-5738-7966
55-5733-2102
55-8478-9709
www.gruposgmv.mx
www.papeleriagruposgmv.mx
www.racksem.mx
GRUPO SGMV
Grupo SGMV
@grupo_sgmv

Vista en Alzado

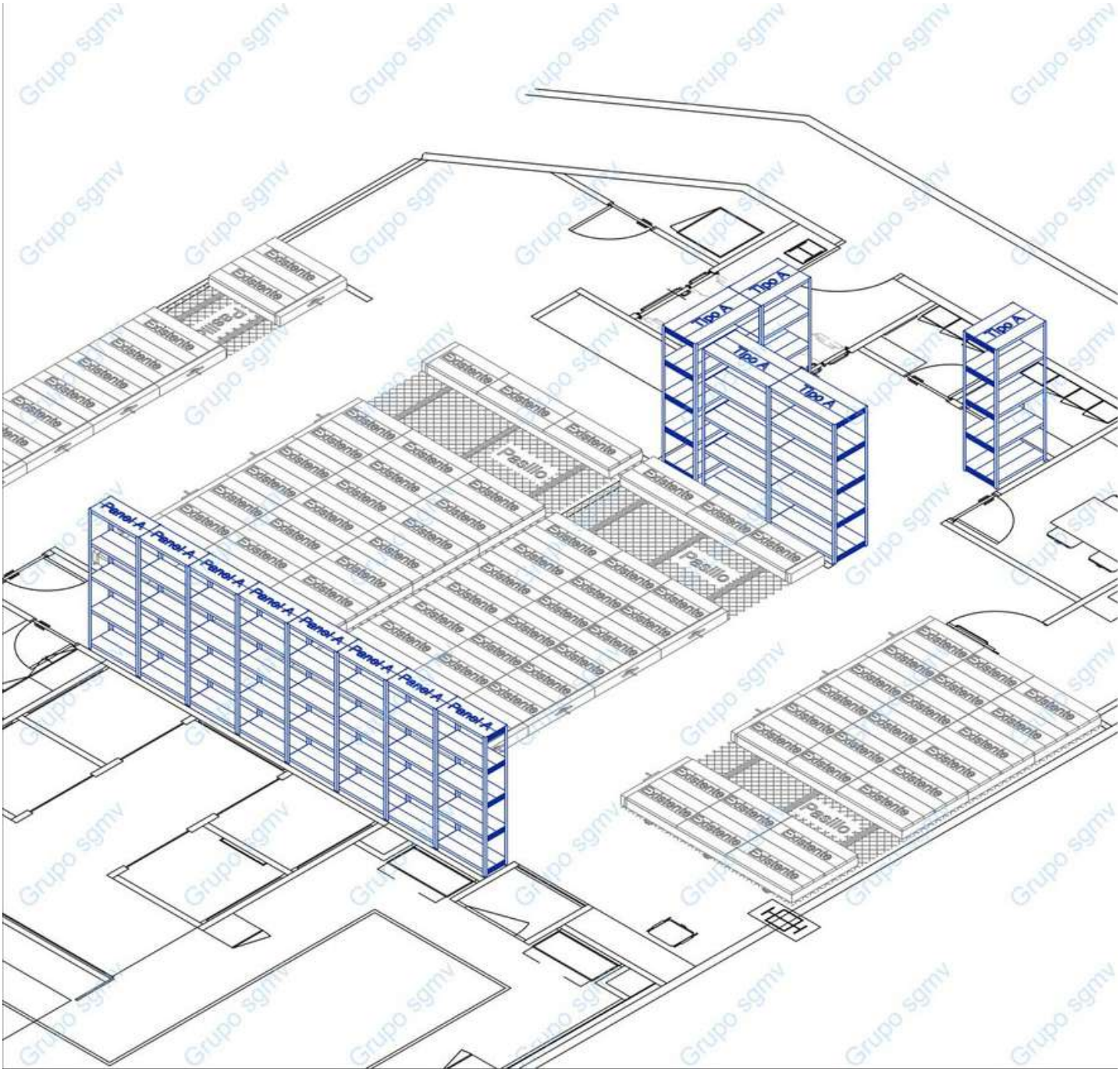

ingenieria@gruposgmv.com
contacto@gruposgmv.com
55-5738-7966
55-5733-2102
55-8478-9709
www.gruposgmv.mx
www.papeleriagruposgmv.mx
www.racksem.mx
GRUPO SGMV
Grupo SGMV
@grupo_sgmv

Vista Planta

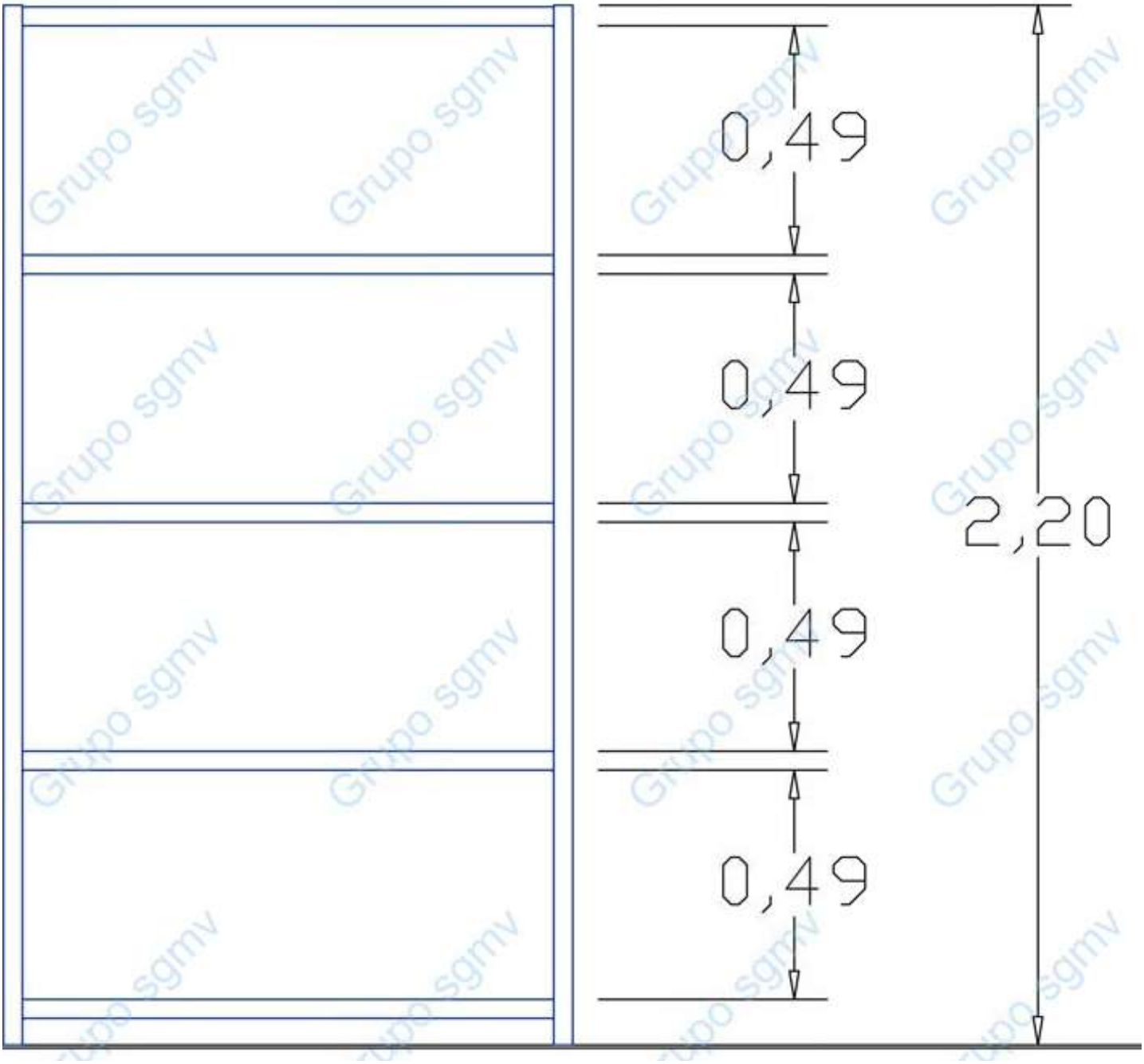

ingenieria@gruposgmv.com
contacto@gruposgmv.com
55-5738-7966
55-5733-2102
55-8478-9709
www.gruposgmv.mx
www.papeleriagruposgmv.mx
www.racksem.mx
GRUPO SGMV
Grupo SGMV
@grupo_sgmv

FOTOGRAFÍAS

ingenieria@gruposgmv.com
contacto@gruposgmv.com
55-5738-7966
55-5733-2102
55-8478-9709
www.gruposgmv.mx
www.papeleriagruposgmv.mx
www.racksem.mx
GRUPO SGMV
Grupo SGMV
@grupo_sgmv

FOTOGRAFÍAS

ingenieria@gruposgmv.com
contacto@gruposgmv.com
55-5738-7966
55-5733-2102
55-8478-9709
www.gruposgmv.mx
www.papeleriagruposgmv.mx
www.racksem.mx
GRUPO SGMV
Grupo SGMV
@grupo_sgmv

FOTOGRAFÍAS

ingenieria@gruposgmv.com
contacto@gruposgmv.com
55-5738-7966
55-5733-2102
55-8478-9709
www.gruposgmv.mx
www.papeleriagruposgmv.mx
www.racksem.mx
GRUPO SGMV
Grupo SGMV
@grupo_sgmv

FOTOGRAFÍAS

ingenieria@gruposgmv.com
contacto@gruposgmv.com
55-5738-7966
55-5733-2102
55-8478-9709
www.gruposgmv.mx
www.papeleriagruposgmv.mx
www.racksem.mx
GRUPO SGMV
Grupo SGMV
@grupo_sgmv

FOTOGRAFÍAS

ingenieria@gruposgmv.com
contacto@gruposgmv.com
55-5738-7966
55-5733-2102
55-8478-9709
www.gruposgmv.mx
www.papeleriagruposgmv.mx
www.racksem.mx
GRUPO SGMV
Grupo SGMV
@grupo_sgmv

GRUPO SGMV

SISTEMAS INTELIGENTES DE ALMACENAMIENTO Y EQUIPO

VIDEO PROYECTO

https://www.youtube.com/watch?v=ye-7hyhxP6g

ingenieria@gruposgmv.com
contacto@gruposgmv.com
55-5738-7966
55-5733-2102
55-8478-9709
www.gruposgmv.mx
www.papeleriagruposgmv.mx
www.racksem.mx
GRUPO SGMV
Grupo SGMV
@grupo_sgmv

GRUPO SGMV

SISTEMAS INTELIGENTES DE ALMACENAMIENTO Y EQUIPO

Grupo SGMV S.A. DE C.V.

Sistemas de almacenaje

- Archivo Móvil
- Estantería Esqueleto
- Estantería con Puertas
- Estantería Móvil
- Estantería con Entrepiso
- Estantería con Divisores
- Estantería sin Tornillos
- Estantería Biblioteca
- Estantería Góndola
- Estantería sin Tornillos
- Mesas de Trabajo
- Racks Selectivo
- Racks Drive Inn
- Racks Cartón Flow
- Racks Dinámico
- Racks con Entrepiso
- Racks Cantiliever
- Racks Push Back
- Lockers Metálicos
- Lockers de Plástico
- Lockers de Madera
- Convertidores de Tarima

Grupo Papelero SGMV

Papelería, consumibles y equipo de Oficina

- Hojas de papel bond
- Papel especializado
- Escritura
- Bolígrafos y bolígrafos finos
- Lápices y Lapiceros
- Resaltadores y marcadores
- Impresoras
- Multifuncionales y Escáners
- Cartuchos de Tinta y Toners
- Tecnología
- Computadoras de escritorio
- Almacenamiento
- Usb, Disco duro externo
- SD Y Micro SD
- Muebles
- Sillas Ejecutivas
- Sillas de Oficina
- Sillas de Oficina
- Escritorios
- Archiveros
- Lockers Metálicos
- Libreros

Racksem S.A. DE C.V.

Construcción , Remodelación y Equipo

- Construcción
- Remodelación
- Circuito cerrado
- Interfón
- Mobiliario Comercial
- Mobiliario Industrial
- Mobiliario para Oficina
- Sillería
- Escritorios
- Mesas
- Archiveros
- Plataformas Mecánicas
- Montacargas
- Memorias de cálculo
- Diseño Arquitectónico
- Consultoría
- Armado de muebles
- Artículos de Plástico
- Escaleras

ingenieria@gruposgmv.com
contacto@gruposgmv.com
55-5738-7966
55-5733-2102
55-8478-9709
www.gruposgmv.mx
www.papeleriagruposgmv.mx
www.racksem.mx
GRUPO SGMV
Grupo SGMV
@grupo_sgmv