contacto@gruposgmv.com
55-5738-7966

GRUPO SGMV

ESTANTERÍA SIN TORNILLO
CON ENTREPAÑO TIPO REJILLA

SISTEMAS INTELIGENTES DE ALMACENAMIENTO

www.gruposgmv.mx
www.racksem.mx
www.papeleriagruposgmv.mx
55-8478-9709

A N T E C E D E N T E S

Sistemas Inteligentes de Almacenamiento y Equipo

Proyecto: Estantería s/tornillos con entrepaño tipo Rejilla
Lugar: Satélite, Edo. México.
Fecha: 17,octubre,2023.

Grupo SGMV

I N I C I O :

El cliente nos contactó por medio de nuestra página web: www.gruposgmv.mx

P R O B L E M A :

Necesidad: El cliente buscaba una manera de ampliar el espacio de almacenamiento de su bodega sin poner en riesgo la seguridad de los productos, incluyendo su ropa, calzado y accesorios.

D I A G N Ó S T I C O :

.Proceso: Para analizar adecuadamente las necesidades y requerimientos del cliente, se llevó a cabo una visita a la bodega en cuestión para ofrecer la solución de almacenamiento más adecuada. Después de recopilar toda la información necesaria, se procedió a trabajar en el proyecto.

S O L U C I Ó N :

El principal objetivo del proyecto es mejorar la organización y optimizar el espacio de almacenamiento en la tienda de ropa de nuestro cliente para:

- reducir los tiempos de búsqueda de productos
- mejorar el control y manejo del inventario.

Además, buscamos mantener los productos en óptimas condiciones físicas, Para lograrlo, proponemos la instalación de estanterías tipo Esqueleto de alta calidad, resistentes y duraderas. Adicionalmente, hemos diseñado un sistema personalizado que cumple con las necesidades y demandas específicas de la empresa.

ingenieria@gruposgmv.com
contacto@gruposgmv.com
55-5738-7966
55-5733-2102
55-8478-9709
www.gruposgmv.mx
www.papeleriagruposgmv.mx
www.racksem.mx
GRUPO SGMV
Grupo SGMV
@grupo_sgmv

PROYECTO

Sistemas Inteligentes de Almacenamiento y Equipo

BENEFICIOS:

Se caracteriza por ser fabricado con materiales de Alta calidad y durabilidad garantizando la protección y seguridad de cualquier producto almacenado.

- Diseño es personalizable y adaptable a cualquier espacio y producto, lo que lo hace muy versátil.
- Gran adaptabilidad a diferentes necesidades.
- Para prolongar la vida útil del sistema de almacenamiento, se recomienda realizar un servicio de mantenimiento preventivo para evitar futuros daños.
- Protección integral de los productos almacenados. Organización eficiente y optimizada.
- Personalización a medida para cada tipo de cliente.

Grupo SGMV

CONCLUSIÓN:

Nuestra empresa brinda soluciones personalizadas de Sistemas de almacenamiento, para optimizar la organización, visibilidad y acceso a productos almacenados en cualquier espacio.

Las estanterías son una opción popular para ahorrar espacio y tiempo en el almacenamiento empresarial. Creamos una solución eficiente y conveniente para satisfacer las necesidades de almacenamiento de su negocio.

Contáctenos para obtener más información.

Para nosotros lo más importante son nuestros clientes, nos esforzamos día a día para ofrecer un servicio de calidad, brindando soluciones personalizadas de acuerdo a las necesidades de cada proyecto.

ingenieria@gruposgmv.com
contacto@gruposgmv.com
55-5738-7966
55-5733-2102
55-8478-9709
www.gruposgmv.mx
www.papeleriagruposgmv.mx
www.racksem.mx
GRUPO SGMV
Grupo SGMV
@grupo_sgmv

Vista en Planta

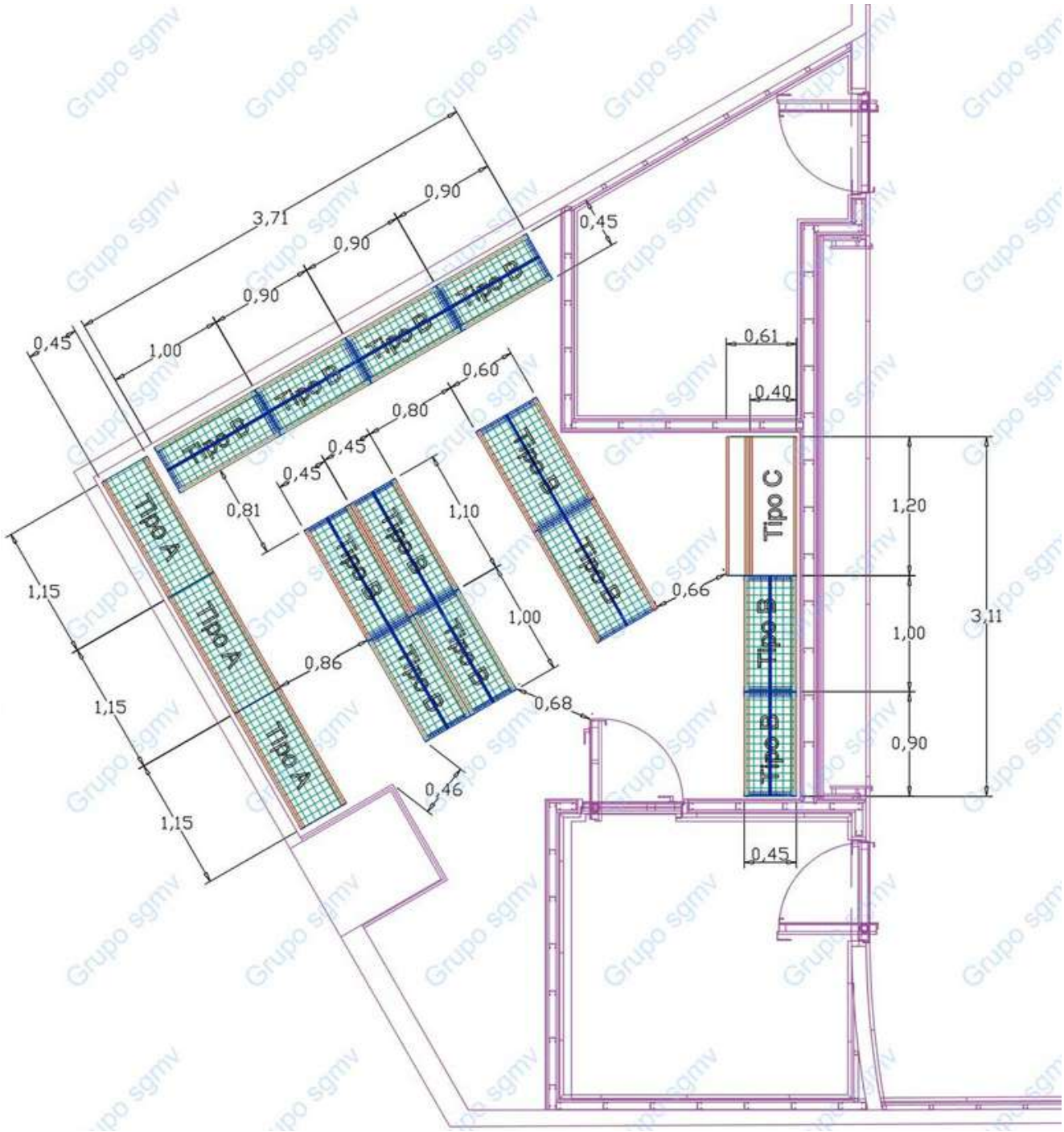

PLANOS

Vista Alzado

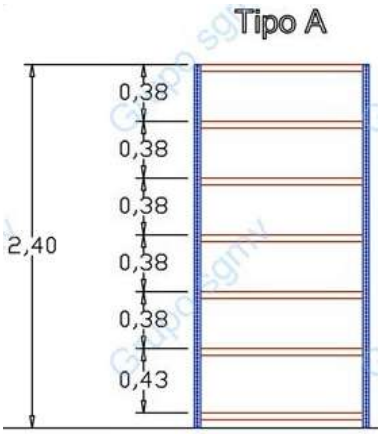

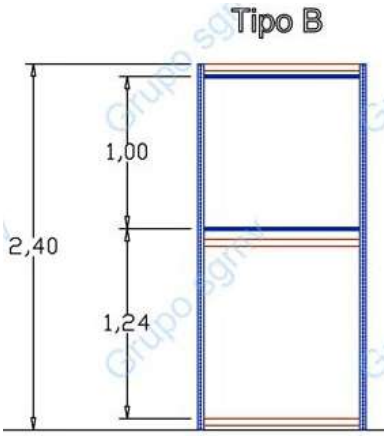

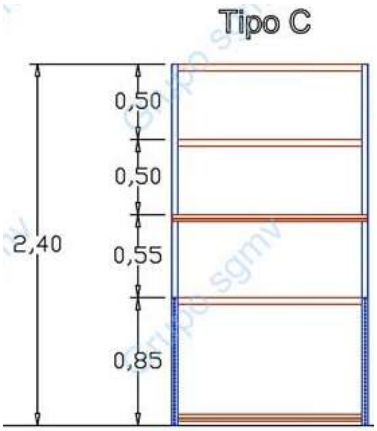

Vista Isométrico

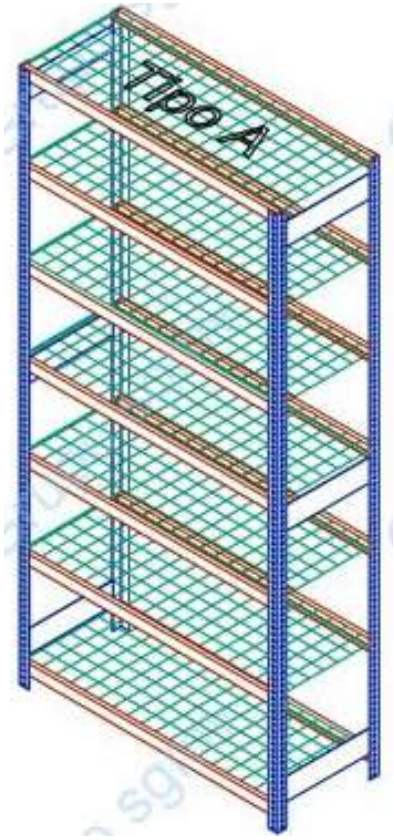

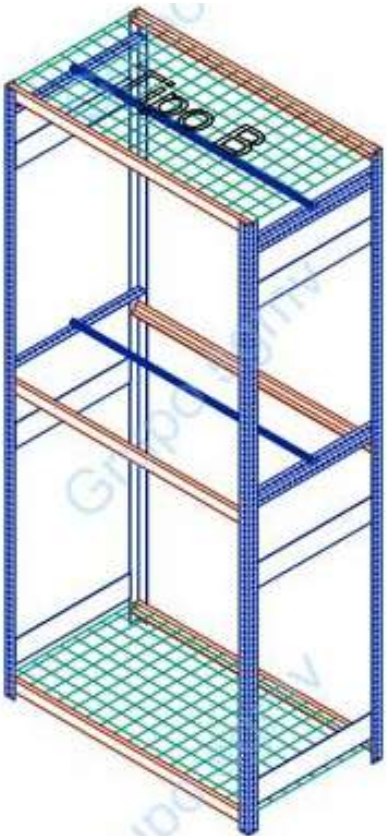

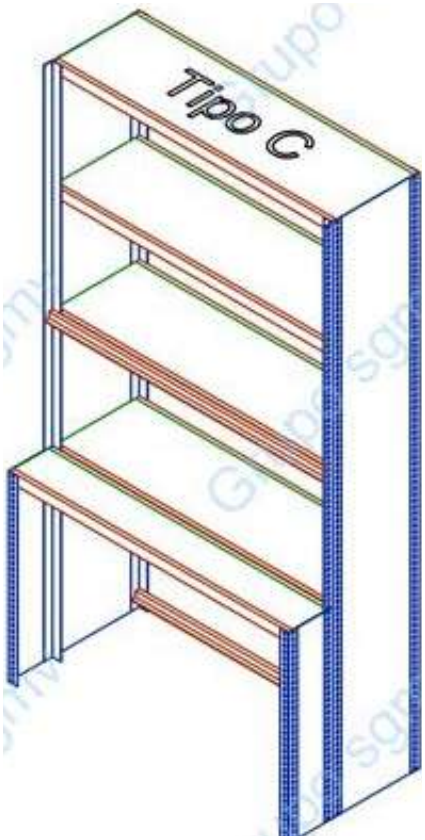

ingenieria@gruposgmv.com
contacto@gruposgmv.com
55-5738-7966
55-5733-2102
55-8478-9709
www.gruposgmv.mx
www.papeleriagruposgmv.mx
www.racksem.mx
GRUPO SGMV
Grupo SGMV
@grupo_sgmv

FOTOGRAFÍAS

ingenieria@gruposgmv.com
contacto@gruposgmv.com
55-5738-7966
55-5733-2102
55-8478-9709
www.gruposgmv.mx
www.papeleriagruposgmv.mx
www.racksem.mx
GRUPO SGMV
Grupo SGMV
@grupo_sgmv

FOTOGRAFÍAS

ingenieria@gruposgmv.com
contacto@gruposgmv.com
55-5738-7966
55-5733-2102
55-8478-9709
www.gruposgmv.mx
www.papeleriagruposgmv.mx
www.racksem.mx
GRUPO SGMV
Grupo SGMV
@grupo_sgmv

FOTOGRAFÍAS

ingenieria@gruposgmv.com
contacto@gruposgmv.com
55-5738-7966
55-5733-2102
55-8478-9709
www.gruposgmv.mx
www.papeleriagruposgmv.mx
www.racksem.mx
GRUPO SGMV
Grupo SGMV
@grupo_sgmv

FOTOGRAFÍAS

ingenieria@gruposgmv.com
contacto@gruposgmv.com
55-5738-7966
55-5733-2102
55-8478-9709
www.gruposgmv.mx
www.papeleriagruposgmv.mx
www.racksem.mx
GRUPO SGMV
Grupo SGMV
@grupo_sgmv

FOTOGRAFÍAS

ingenieria@gruposgmv.com
contacto@gruposgmv.com
55-5738-7966
55-5733-2102
55-8478-9709
www.gruposgmv.mx
www.papeleriagruposgmv.mx
www.racksem.mx
GRUPO SGMV
Grupo SGMV
@grupo_sgmv

GRUPO SGMV

SISTEMAS INTELIGENTES DE ALMACENAMIENTO Y EQUIPO

VIDEO PROYECTO

https://www.youtube.com/watch?v=ThGLiUYeusc

ingenieria@gruposgmv.com
contacto@gruposgmv.com
55-5738-7966
55-5733-2102
55-8478-9709
www.gruposgmv.mx
www.papeleriagruposgmv.mx
www.racksem.mx
GRUPO SGMV
Grupo SGMV
@grupo_sgmv

GRUPO SGMV

SISTEMAS INTELIGENTES DE ALMACENAMIENTO Y EQUIPO

Grupo SGMV S.A. DE C.V.

Sistemas de almacenaje

- Archivo Móvil
- Estantería Esqueleto
- Estantería con Puertas
- Estantería Móvil
- Estantería con Entrepiso
- Estantería con Divisores
- Estantería sin Tornillos
- Estantería Biblioteca
- Estantería Góndola
- Estantería sin Tornillos
- Mesas de Trabajo
- Racks Selectivo
- Racks Drive Inn
- Racks Cartón Flow
- Racks Dinámico
- Racks con Entrepiso
- Racks Cantiliever
- Racks Push Back
- Lockers Metálicos
- Lockers de Plástico
- Lockers de Madera
- Convertidores de Tarima

Grupo Papelero SGMV

Papelería, consumibles y equipo de Oficina

- Hojas de papel bond
- Papel especializado
- Escritura
- Bolígrafos y bolígrafos finos
- Lápices y Lapiceros
- Resaltadores y marcadores
- Impresoras
- Multifuncionales y Escáners
- Cartuchos de Tinta y Toners
- Tecnología
- Computadoras de escritorio
- Almacenamiento
- Usb, Disco duro externo
- SD Y Micro SD
- Muebles
- Sillas Ejecutivas
- Sillas de Oficina
- Sillas de Oficina
- Escritorios
- Archiveros
- Lockers Metálicos
- Libreros

Racksem S.A. DE C.V.

Construcción , Remodelación y Equipo

- Construcción
- Remodelación
- Circuito cerrado
- Interfón
- Mobiliario Comercial
- Mobiliario Industrial
- Mobiliario para Oficina
- Sillería
- Escritorios
- Mesas
- Archiveros
- Plataformas Mecánicas
- Montacargas
- Memorias de cálculo
- Diseño Arquitectónico
- Consultoría
- Armado de muebles
- Artículos de Plástico
- Escaleras

ingenieria@gruposgmv.com
contacto@gruposgmv.com
55-5738-7966
55-5733-2102
55-8478-9709
www.gruposgmv.mx
www.papeleriagruposgmv.mx
www.racksem.mx
GRUPO SGMV
Grupo SGMV
@grupo_sgmv